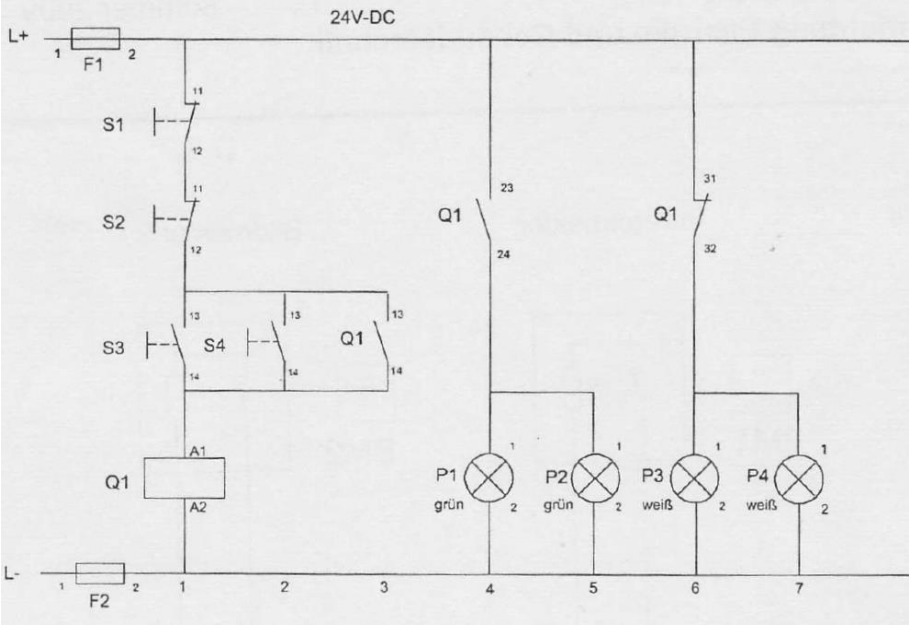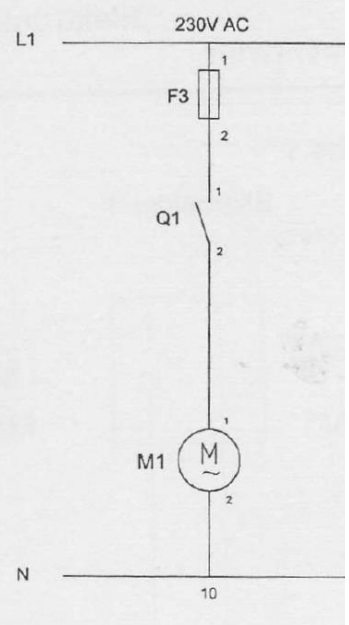Blatt-Nr.: So09_3	BKT Moers	Arbeitsblatt Caddy++ Schützsteuerung - Lösung	Datum: _____