| Blatt-Nr.: WI12_2 | BKT Moers | Arbeitsblatt Caddy++<br>Schützschaltung Lösungen | Datum: _____ |
|---|---|---|---|

Steuerstromkreis

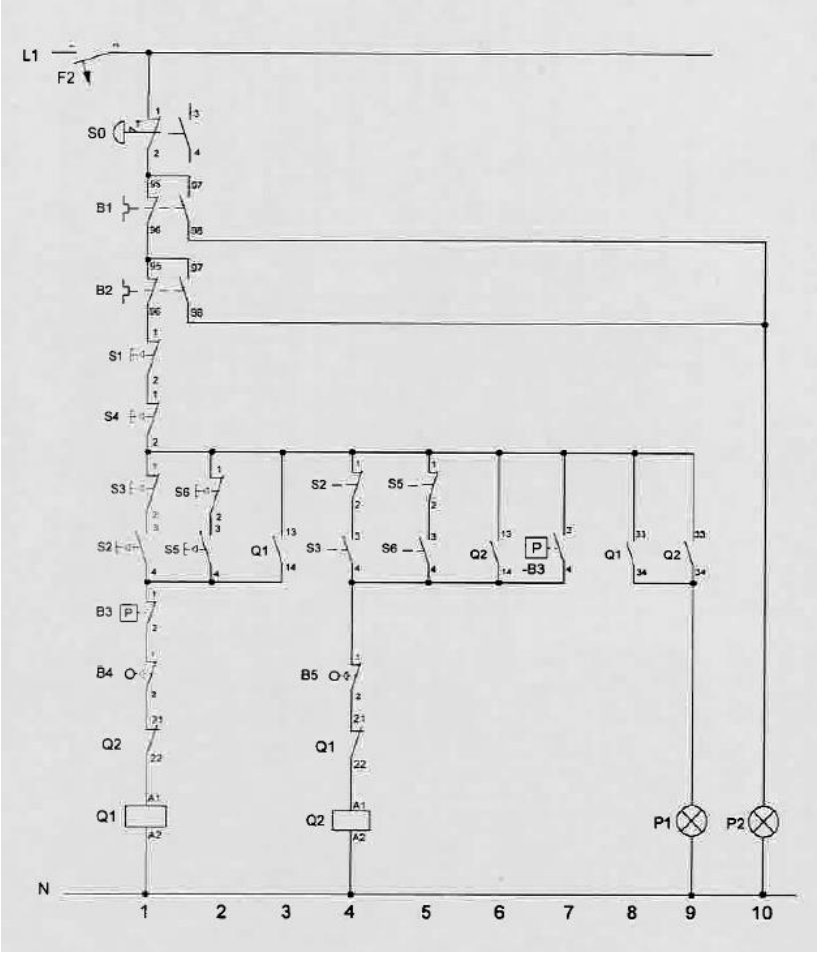

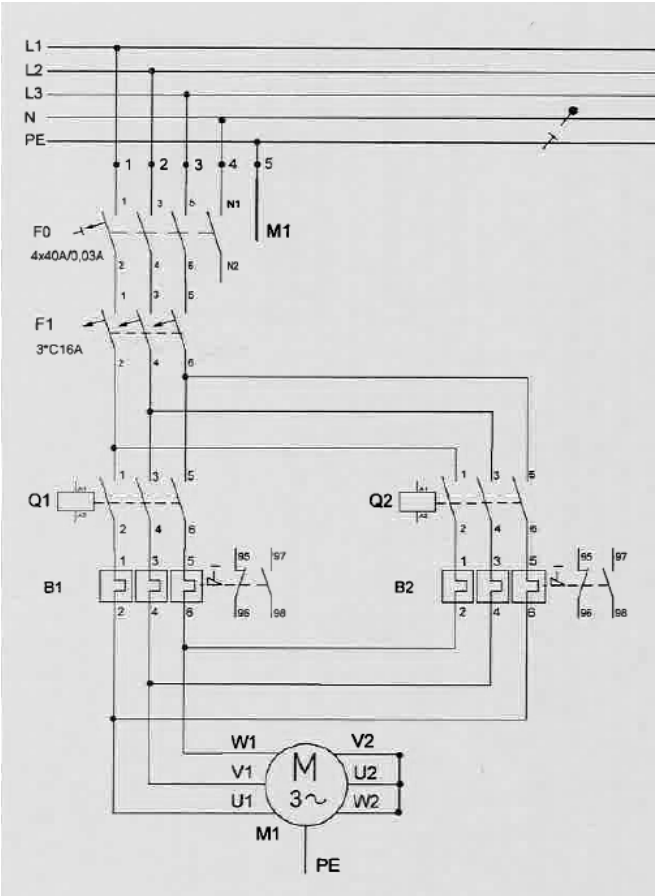
Laststromkreis